Lâmpada LED MR16 Smd Plus 7W

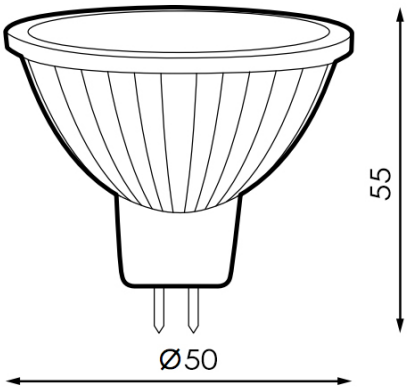

Garantia / Warranty

Garantia do produto 3 Anos

Tabela de Referências / Reference Table

LM7055 - 6000k
LM7056 - 4500k
LM7057 - 3000k

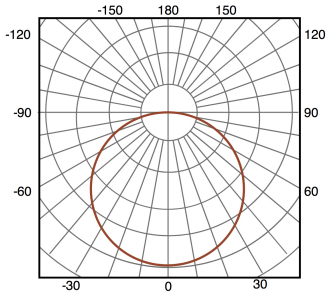

120°

Características / Technical Attributes

Marca	M LEDME
Watts	6
Fonte de luz	Led
Acabamento	Opala
Brilho	580
Eficiência Lm	=Y301/S301
Ângulo	120º
Vida útil	15000
Proteção	IP20
Alimentação	12V DC
Dimensão	50X55H mm
Material	Aluminio/PC
CRI	80
Garantía	3
Temperatura de cor	3000|4500|6500

CE RoHS Compliant